Dane aktualne na dzień: 25-11-2026 16:14

Link do produktu: https://esilver.eu/podajnik-recznikow-zz-z-tworzywa-abs-faneco-dark-w-czarnej-obudowie-p-4240.html



Podajnik ręczników ZZ z tworzywa ABS Faneco DARK w czarnej obudowie

Cena brutto	**64,58 zł**
Cena netto	**52,50 zł**
Dostępność	**Dostępny**
Czas wysyłki	**2-4 dni robocze**
Kod produktu	**P300POB**
Kod EAN	**5901764296812**

Opis produktu

Faneco DARK

Podajnik ręczników z tworzywa ABS, 400 listków ZZ

Czarny model DARK uzupełnia łazienkę z ciemną armaturą i dodatkami, zapewniając stały dostęp do składanych ręczników. Faneco DARK mieści do 400 listków ZZ. Zamykana obudowa oddziela zapas papieru od otoczenia.

400 listkówręczniki ZZ

ABSmateriał

Pobieranie listkówsposób użytkowania

265 × 150 × 225 mmszer. × gł. × wys.



Obudowa z czarnego ABS



Okienko kontroli papieru

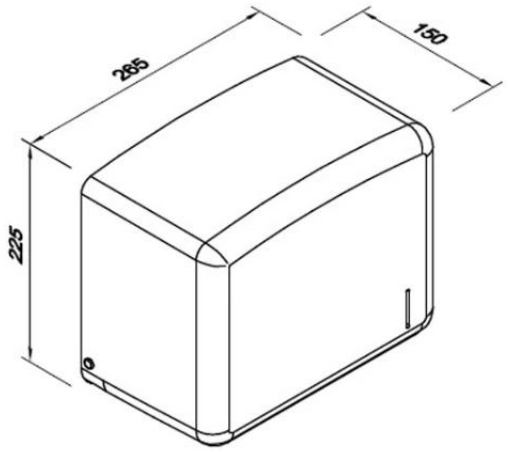



Wymiary: 265 × 150 × 225 mm

Do 400 ręczników ZZ

Najważniejsze cechy

- Pojemność do 400 listków składanych ZZ.
- Materiał: tworzywo abs.
- Okienko pozwala sprawdzić poziom papieru przed uzupełnieniem.
- Otwieranie kluczykiem ogranicza dostęp do zapasu.
- Montaż na ścianie pozostawia wolną powierzchnię blatu.

Zapas ręczników przy umywalce

Dobierz miejsce instalacji tak, aby po umyciu dłoni można było wygodnie sięgnąć po papier. W pobliżu warto przewidzieć kosz na zużyte ręczniki. Przed zakupem wkładu sprawdź wymiary złożonych listków i zgodność z pojemnikiem.

Dane techniczne

Producent	Faneco
Materiał obudowy	Tworzywo ABS
Kolor / wykończenie	Czarny
Pojemność	400 listków ZZ
Zamknięcie	Zamek i kluczyk plastikowy
Kontrola zapasu	Okienko w obudowie
Montaż / ustawienie	Naścienny
Wymiary (szer. × gł. × wys.)	265 × 150 × 225 mm
Masa produktu	0,5 kg
Gwarancja	24 miesiące

Montaż i użytkowanie

Zamontuj lub ustaw produkt zgodnie z instrukcją producenta. Do czyszczenia używaj metod odpowiednich dla materiału obudowy i nie przepełniaj komory papieru.

Najczęściej zadawane pytania

Jakie ręczniki pasują do tego podajnika?

Model jest przeznaczony do ręczników składanych ZZ i mieści do 400 listków. Dobierz format wkładu do komory podajnika.

Czy pojemnik wymaga zasilania?

Nie. Ręczniki pobiera się ręcznie, bez podłączania urządzenia do prądu.

Czy podajnik można postawić na blacie?

Ten model jest przeznaczony do mocowania na ścianie. Zaplanuj dostęp potrzebny do otwierania i uzupełniania papieru.